SIGMA FLOW

SIMEX
www.simexco.com.mx

VALVULA DE RETENCION (CHECK) INTERIORES DE BRONCE NORMA AWWA C508



MATERIALES

Cuerpo, Disco, Brazo Articulado, Tapa	Hierro Dúctil ASTM A536 Grado 65-45-12
Asiento del Cuerpo, Asiento del Disco	Bronce ASTM B584 UNS C844
Perno	Acero Inoxidable AISI 316
Arandela, Tornillos, Tuercas	Acero Inoxidable AISI 304
Anillo de Rozamiento	Nylon
Empaque Tapa - Cuerpo	EPDM
Recubrimiento	Resina Epóxica aplicada por fusión de acuerdo AWWA C550

ESPECIFICACIONES TECNICAS

Norma	AWWA C508
Bridas y dimensiones de barrenos	ANSI/ASME B16.1, Clase 125
Presión de trabajo	250 PSI (17.57 kg/cm²)
Propiedades mecánicas	Ofrece características de flujo completo y baja pérdida de carga
Recubrimiento	Todas sus partes metálicas están recubiertas con Recubrimiento Epóxico

DIMENSIONES GENERALES

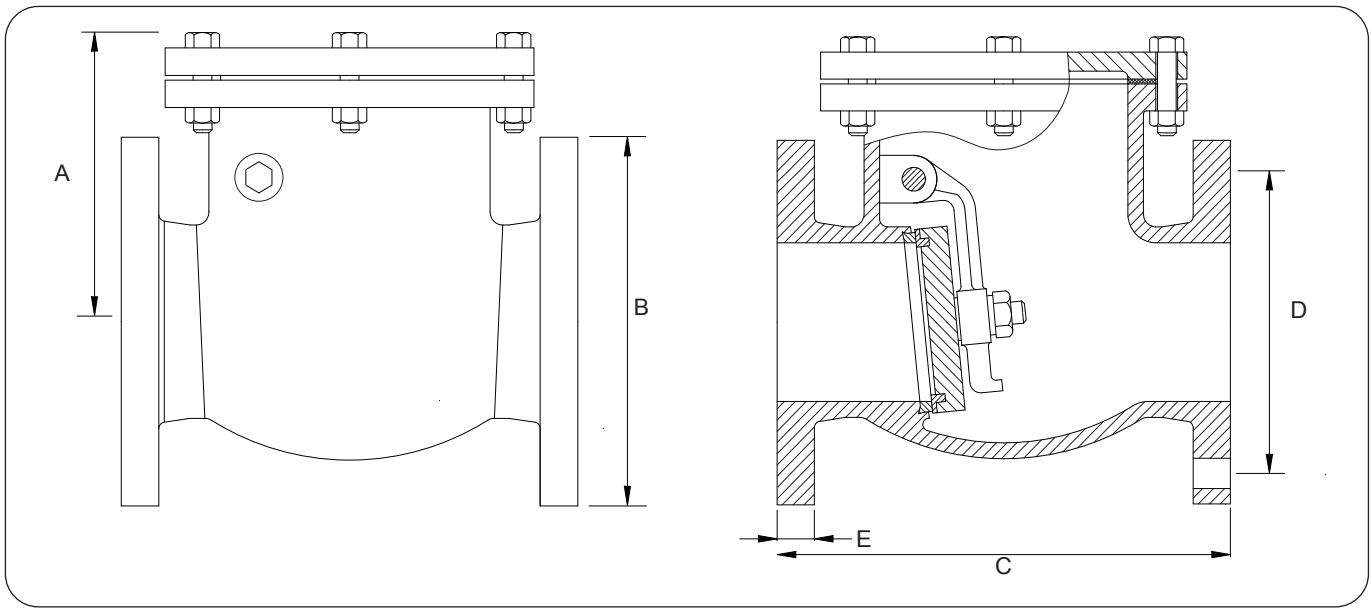

Diámetro Nominal		A	B	C	D	E	Diámetro de Barrenos	Número de Barrenos	Peso
Pulgadas	Milímetros	Pulgadas							Kilogramos
18	457	18.90	25.00	36.50	22.75	1.56	1.25	16	544
20	508	20.70	27.50	37.63	25.00	1.69	1.25	20	680
24	610	23.90	32.00	44.00	29.50	1.89	1.38	20	816
30	762	28.60	38.75	56.00	36.00	2.13	1.38	28	1701
36	914	37.00	46.00	63.00	42.75	2.38	1.63	32	3220