SIGMA FLOW

SIMEX
www.simexco.com.mx

VALVULA DE RETENCION (CHECK) RESILENTE



MATERIALES

Cuerpo	Hierro Dúctil ASTM A536 Grado 65-45-12
Disco	Hierro Dúctil ASTM A536 Grado 65-45-12
Encapsulado del Disco	Hule EPDM
Empaque Cuerpo - Tapa	Hule EPDM
Tapa	Hierro Dúctil ASTM A536 Grado 65-45-12
Tornillo Cuerpo - Tapa	Acero Inoxidable AISI 316
Tornillo Dren	Acero Inoxidable AISI 316
Recubrimiento	Resina Epóxica aplicada por fusión de acuerdo AWWA C550

ESPECIFICACIONES TECNICAS

Norma de referencia	Cumple o excede los requerimientos de funcionamiento de la norma AWWA C508
Bridas y dimensiones de barrenos	ANSI/ASME B16.1, Clase 125
Presión de trabajo	250 PSI (17.57 kg/cm²)
Propiedades mecánicas	Ofrece características de flujo completo y baja pérdida de carga. No contiene pernos o partes móviles que pudieran afectar su funcionamiento
Diseño	Presenta un diseño innovador de compuerta con doble cara. Este diseño prolonga significativamente la vida útil de la válvula, ya que permite el mantenimiento sencillo mediante la rotación del disco cuando una de las caras muestra desgaste por uso
Recubrimiento	Todas sus partes metálicas están recubiertas de hule EPDM o recubrimiento Epóxico aplicado por fusión de acuerdo a la norma AWWA C550
Mantenimiento	Cuenta con un dren para facilitar la eliminación de posibles sedimentos que pudieran afectar el funcionamiento adecuado de la válvula. Para drenar la válvula solo requiere la remoción del tornillo de acero inoxidable

SIGMA FLOW

SIMEX
www.simexco.com.mx

DIMENSIONES GENERALES

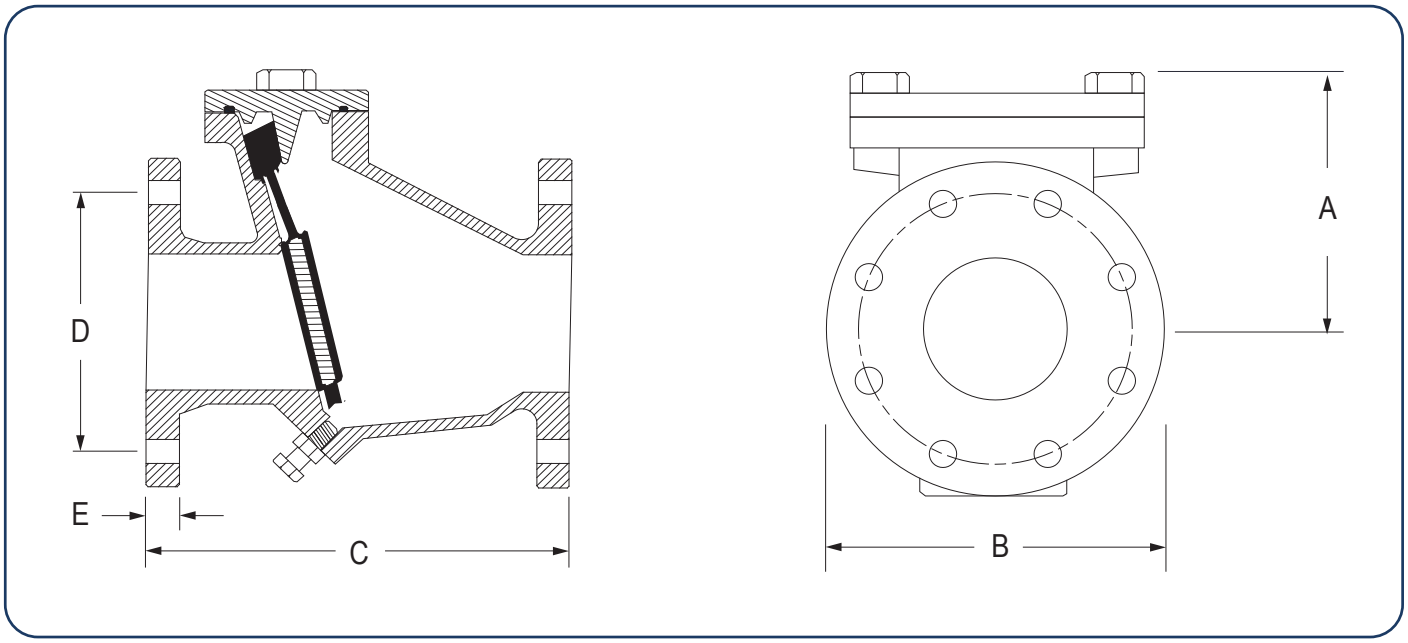

Diámetro Nominal		Dimensiones Generales Pulgadas						Número de Barrenos	Peso Kilogramos
Pulgadas	Milímetros	A	B	C	D	E	Diámetro de Barrenos		
2	51	4.65	6.00	8.00	4.75	0.75	0.75	4	12
2 1/2	63	5.31	7.00	8.50	5.50	0.75	0.75	4	15
3	76	6.30	7.50	9.50	6.00	0.75	0.75	4	19
4	102	7.17	9.00	11.50	7.50	0.94	0.75	8	25
6	152	9.25	11.00	14.00	9.50	1.00	0.88	8	55
8	203	10.83	13.50	19.50	11.75	1.13	0.88	8	110
10	254	12.60	16.00	24.50	14.25	1.19	1.00	12	150
12	305	14.37	19.00	27.50	17.00	1.25	1.00	12	200
14	356	15.75	21.00	31.00	18.75	1.38	1.13	12	260
16	406	16.93	23.50	34.00	21.25	1.44	1.13	16	340