SIGMA FLOW

SIMEX
www.simexco.com.mx

VALVULA MARIPOSA MARCA SIGMA FLOW





MATERIALES

Cuerpo	Hierro Dúctil ASTM A536 Grado 65-45-12
Asiento	Buna N
Disco	- 2” a 12” (WAFER) Hierro Dúctil ASTM A536 Grado 65-45-12, con recubrimiento Epóxico - 2” a 20” (WAFER) (24” a 36” BRIDADO) Acero Inoxidable 316 ASTM A743, CF8M - 2” a 20” (WAFER) (24” a 36” BRIDADO) Hierro Dúctil ASTM A536 Grado 65-45-12, con recubrierto de Rilsan (Nylon 11) - 2” a 20” (WAFER) (24” a 36” BRIDADO) Bronce al aluminio ASTM A148
Eje	- Acero Inoxidable AISI 420 (13% Cr), para tipo (Wafer) Disco Hierro Dúctil Recubrimiento Epoxico - Acero Inoxidable AISI 316 ó 2205 Duplex (22% Cr, 5% Ni, 3% Mo), para Tipo Wafer o Bridado, Disco Hierro Dúctil Recubierto con Rilsan, Acero Inoxidable y Bronce al Aluminio
Buje del Vástago	Acetal
Palanca	Hierro Gris ASTM A126 Clase B
Pasador	Acero Inoxidable AISI 410
Recubrimiento	Resina Epóxica aplicada por fusión de acuerdo AWWA C550

SIGMA FLOW

SIMEX
www.simexco.com.mx

ESPECIFICACIONES TECNICAS

Normas	Dimensiones cara a cara: ISO 5752, API 609, BS 5155,
Wafer Instalación entre bridas	ANSI 125/150, PN10/16, BS10 TABLA D & E
Bridado y dimensiones de barrenos	Bridas de acuerdo a ASME B16.1 Clase 125
Eje de operación	Concéntrica
Operación	Palanca 2”-12” Ø, Operador de engranes con Volante o Dado Operador
Presión de trabajo	150 PSI (10.54 kg/cm²)
Diseño	Minima perdida de carga. Cuando la válvula está totalmente abierta, la corriente circula de forma aerodinamica alrededor del disco
Aplicación	Conducción de agua potable, residual e hidrocarburos

DIMENSIONES GENERALES

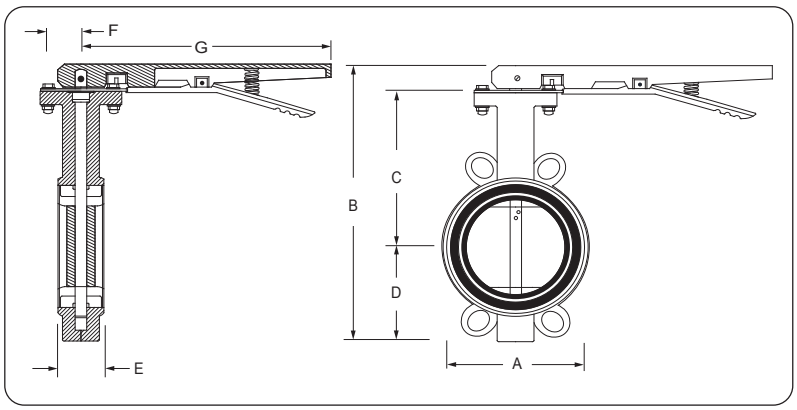

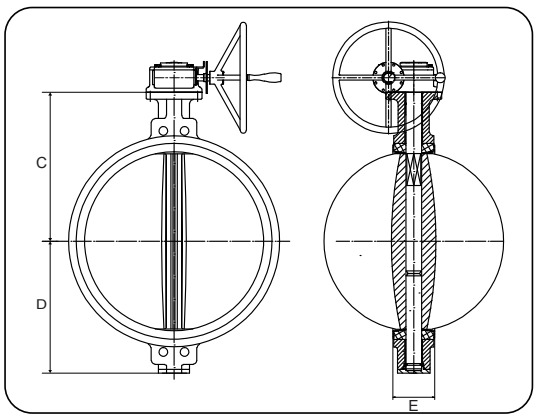

	Diámetro Nominal		Dimensiones Generales Pulgadas							Peso Kilogramos
	Pulgadas	Milímetros	A	B	C	D	E	F	G	
Wafer	2	51	3.66	8.07	3.94	2.91	1.69	0.97	9.16	3
	2 1/2	64	4.21	8.70	4.33	3.15	1.81	0.97	9.16	3
	3	76	5.12	9.49	4.57	3.70	1.81	0.97	9.16	4
	4	102	6.02	10.75	5.28	4.25	2.04	0.97	9.16	5
	6	152	8.35	13.54	7.01	5.31	2.19	0.97	9.16	8
	8	203	10.63	16.73	8.35	6.46	2.38	1.72	13.12	15
	10	254	12.64	19.57	10.20	7.56	2.68	1.72	13.12	22
	12	305	15.04	22.20	11.18	9.17	3.06	1.72	13.12	31
	14	356	17.05	30.90	14.48	10.51	3.11	2.96	-	43
	16	406	19.21	34.16	15.23	11.69	3.54	2.96	-	61
	18	457	21.12	37.97	16.61	12.91	4.29	4.14	-	91
	20	508	23.25	41.34	18.30	15.35	5.31	4.14	-	118
Bridado	24	610	33.00	41.06	23.25	25.75	6.06	4.14	-	228
	30	762	38.75	47.81	29.29	32.00	7.48	4.14	-	389
	36	914	46.00	57.94	35.30	38.25	7.99	4.75	-	601

