SIGMA FLOW

SIMEX
www.simexco.com.mx

VALVULA DE COMPUERTA ASIENTOS DE BRONCE AWWA C500



PRESION DE TRABAJO 250 PSI

DIAMETROS DE 20", 24", 30" Y 36" SE SUMINISTRAN CON OPERADOR DE ENGRANES



MATERIALES

Cuerpo, Bonete, Compuerta, Estopero y Dado de Operación	Hierro Dúctil ASTM A536 Grado 65-45-12
Vástago	Acero Inoxidable AISI 304, (18% Cr / 8% Ni)
Asientos del Cuerpo, Anillos de Compuerta, Tuerca de Elevación, Anillo de Rozamiento	Bronce ASTM B584 UNS C844
Sello Estopero-Bonete	Teflón
Empaque Cuerpo - Bonete O-Ring, Guarda Polvo Estopero-Bonete	Hule Buna-N
Tornillos	Acero Inoxidable AISI 316, con tapón protector de silicón
Recubrimiento	Resina Epóxica aplicada por fusión de acuerdo AWWA C550

ESPECIFICACIONES TECNICAS

Certificado	WRAS
Dimensiones cara a cara	ANSI/ASME B16.10, Clase 125
Bridas y dimensiones de barrenos	ANSI/ASME B16.1, Clase 125
Presión de trabajo	250 PSI (17.57 kg/cm²)
Uso	Agua potable, aguas residuales, liquidos neutros, hasta 71 ºC
Operación	Volante o dado operador

SIGMA FLOW

SIMEX
www.simexco.com.mx

PRUEBA HIDROSTATICA

-Coraza 500 psi (35.15 kg / cm)
-Asientos 250 psi (17.57 kg / cm)




WRAS

SIGMA FLOW RANGE OF GATE VALVES

October 2025

2010083

DIMENSIONES GENERALES

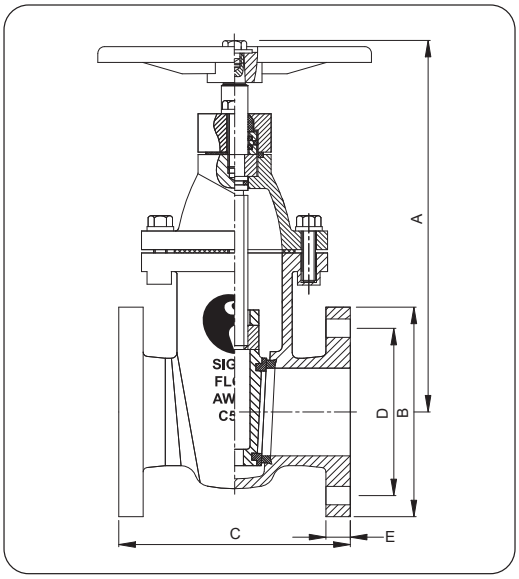

Diámetro Nominal		Dimensiones Generales Pulgadas						Numero de Barrenos	Peso Kilogramos
Pulgadas	Milímetros	A	B	C	D	E	Diámetro de Barrenos		
2	51	11.02	6.00	7.00	4.75	0.69	0.75	4	17
2 1/2	63	12.20	7.00	7.50	5.50	0.75	0.75	4	19
3	76	13.19	7.50	8.00	6.00	0.75	0.75	4	27
4	102	14.76	9.00	9.00	7.50	0.75	0.75	8	39
6	152	18.31	11.00	10.50	9.50	0.75	0.88	8	61
8	203	21.85	13.50	11.50	11.75	0.88	0.88	8	100
10	254	25.20	16.00	13.00	14.25	0.94	1.00	12	150
12	305	28.15	19.00	14.00	17.00	1.00	1.00	12	210
14	356	35.50	21.00	15.00	18.75	1.00	1.13	12	259
16	406	38.75	23.50	16.00	21.25	1.00	1.13	16	314
18	457	43.00	25.00	17.00	22.75	1.00	1.25	16	404
20	508	42.50	27.50	18.00	25.00	1.13	1.25	20	481
24	610	48.40	32.00	20.00	29.50	1.19	1.38	20	749
30	762	58.70	38..75	24.00	36.00	1.38	1.38	28	936
36	914	66.50	46.00	28.00	42.75	1.75	1.63	32	1124