SIGMA FLOW

SIMEX
www.simexco.com.mx

VALVULA ADMISION Y EXPULSION DE AIRE



MATERIALES

Cuerpo	Hierro Dúctil ASTM A536 65-45-12
Tapa	Hierro Dúctil ASTM A536 65-45-12
Flotador	Acero Inoxidable AISI 304
Empaque	EPDM
Tornillos y rondanas	Acero Inoxidable AISI 316
Recubrimiento	Resina Epóxica aplicada por fusión de acuerdo AWWA C550

ESPECIFICACIONES TECNICAS

Presión de trabajo	200 psi (14.06 kg/cm²)
Temperatura	Hasta 71° C
Presentación	- Conexión roscada (NPT): 1/2", 3/4", 1", 2" y 3" - Conexión bridada ASME/ANSI B16.1 Clase 125 : 4" y 6"

DIMENSIONES GENERALES

Diámetro	A	B	C	D	E	F	Peso aprox.
Pulgadas	Milímetros					Pulgadas	Kilogramos
1/2	99	141	54	N/A	N/A	1/2	3
3/4	99	141	54	N/A	N/A	1/2	3
1	99	141	54	N/A	N/A	1/2	3
2	136	186	86	N/A	N/A	3/4	7
3	146	246	133	N/A	N/A	3/4	16
4	210	360	N/A	190.50	230	3/4	24
6	310	420	N/A	241.30	290	3/4	55
8	360	500	N/A	300.00	340	3/4	63

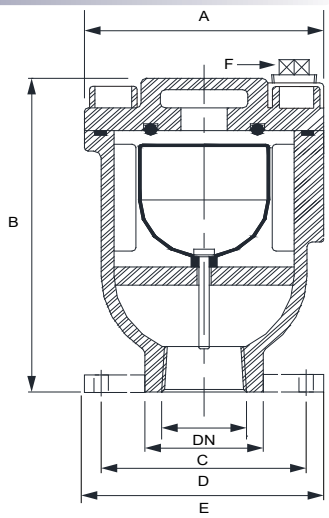

Nota: D y E: No aplica diámetros de 1/2"- 3" conexión roscada
C: No aplica diámetros de 4"- 6" conexión bridada