SIGMA FLOW

SIMEX
www.simexco.com.mx

VALVULA DE CUCHILLA ACERO INOXIDABLE BI-DIRECCIONAL MSS SP-81 SIGMA FLOW

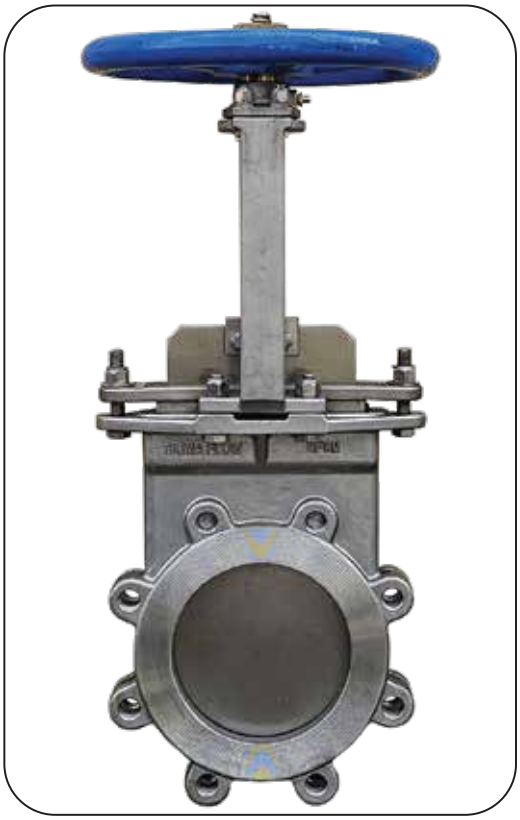

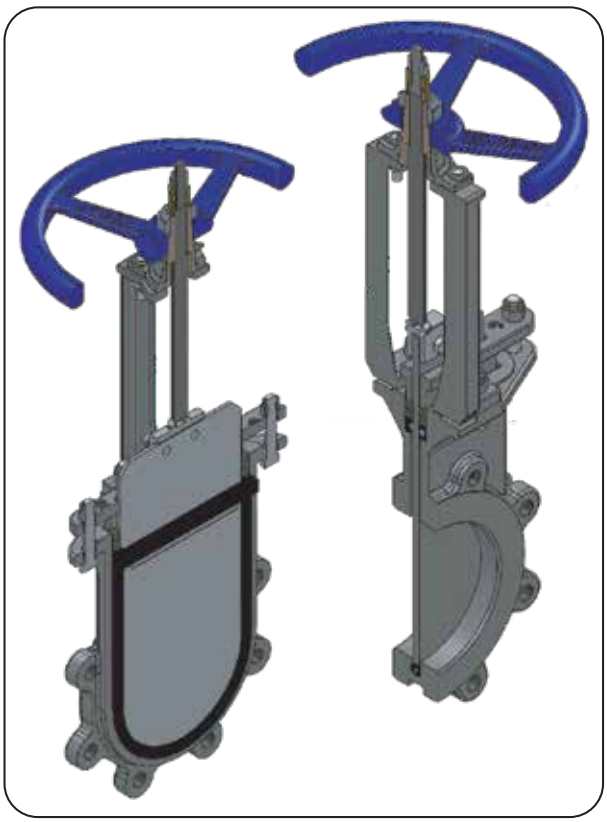

MATERIALES

Cuerpo	Acero Inoxidable AISI 316 (CF8M)
Compuerta	Acero Inoxidable AISI 316 (CF8M)
Yugo	Acero Inoxidable AISI 304 (CF8)
Tornillos	Acero Inoxidable AISI 304 (CF8)
Tuercas	Acero Inoxidable AISI 304 (CF8)
Vástago	Acero Inoxidable AISI 304 (CF8)
Prensa estopero	Acero Inoxidable AISI 316 (CF8M)
Asiento	Hule Buna/EPDM
Empaque del cuerpo yugo	Teflón (PTFE)
Tuerca de elevación del vástago	Latón
Volante	Hierro dúctil ASTM A536 Grado 65-45-12
Tuerca de sujeción del volante	Latón

SIGMA FLOW

SIMEX
www.simexco.com.mx

TEMPERATURA Y PRESION DE TRABAJO

- 20°C A 110°C
  150 PSI

DIMENSIONES GENERALES

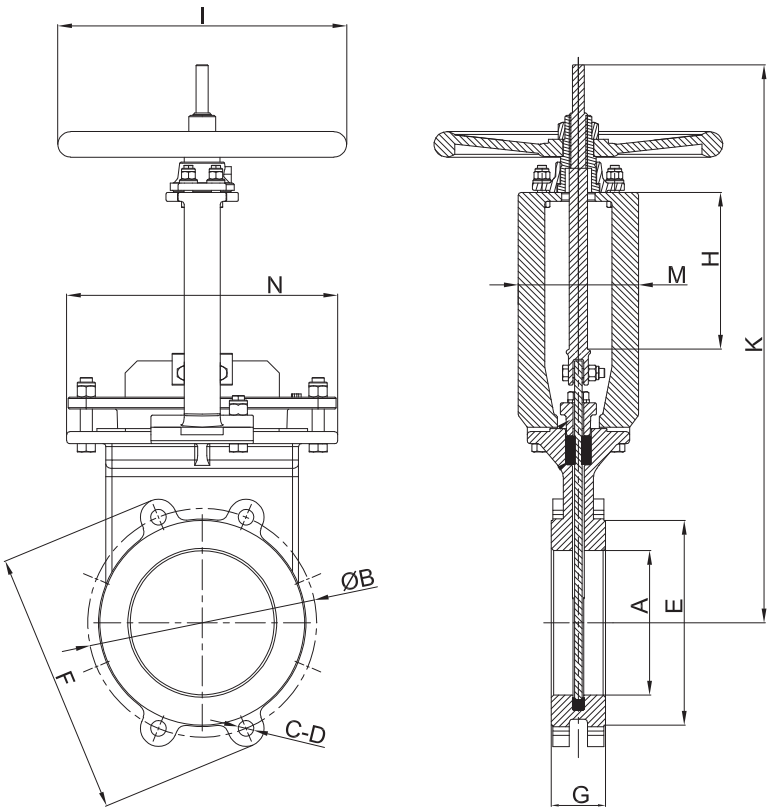

Diametro Nominal		A	B	C	D	E	F	G	H	I	K	M	N
Pulgadas	Milimetros			Pulgadas	Milimetros								
2	51	51	121	5/8 x 11	102	92	152	48	67	203	427	127	191
3	76	76	152	5/8 x 11	102	127	191	51	94	203	439	127	198
4	102	102	191	5/8 x 11	203	157	229	51	119	203	488	127	235
6	152	152	241	3/4 x 10	203	216	279	57	170	305	589	127	286
8	203	203	298	3/4 x 10	203	270	337	70	221	305	699	127	337
10	254	254	362	7/8 x 9	305	324	406	70	272	406	813	159	368
12	305	305	432	7/8 x 9	305	381	483	76	322	406	914	159	413
14	356	356	476	1 x 8	305	413	533	76	360	508	1057	178	517
16	406	406	540	1 x 8	406	464	597	89	436	508	1153	254	591
18	457	457	578	1 1/8 x 7	406	533	635	89	461	508	1295	292	635
20	508	508	635	1 1/8 x 7	508	584	699	114	512	508	1422	318	708
24	610	610	749	1 1/4 x 7	508	692	813	114	614	508	1598	330	832