SIGMA FLOW

SIMEX
www.simexco.com.mx

VALVULA DE EXPULSION DE AIRE



MATERIALES

Cuerpo	Hierro Dúctil ASTM A536 Grado 65-45-12
Tapa	Hierro Dúctil ASTM A536 Grado 65-45-12
Asiento	Latón
Esfera Flotador	Nylamid®
Empaque tapa - cuerpo	EPDM
Sello de Venteo	EPDM
Perno del Pivote esfera - asiento	Acero Inoxidable AISI 304
Perno de Retención asiento	Acero Inoxidable AISI 304
Tornillos y rondanas	Acero Inoxidable AISI 316
Recubrimiento	Resina Epóxica aplicada por fusión de acuerdo AWWA C550

ESPECIFICACIONES TECNICAS

Presión de trabajo	200 psi (14.06 kg/cm²)
Temperatura	Hasta 71° C

DIMENSIONES GENERALES

Diámetro	Diámetro de la Conexión	Salida	Diámetro del orificio de venteo	Peso Kg
1/2"	1/2" Rosca NTP	1/2" Rosca NTP	1/16"	3
3/4"	3/4" Rosca NTP	1/2" Rosca NTP	1/16"	3
1"	1" Rosca NTP	1/2" Rosca NTP	1/16"	3
2"	2" Rosca NTP	1/2" Rosca NTP	1/16"	4

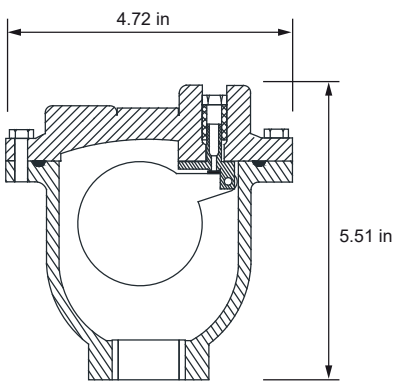

Dimensiones en pulgadas